LANCER EVOLUTION V,VI Front bumper 取付説明書

DAMD Styling Effect

① ナンバープレートとボンネットを開け、ターンシグナルランプを外します。
② 純正バンパーをリーンホースメントごと外します。
（ボルト、クリップ等は再使用します）
③ V、VIタイプフロントバンパーに付属のセンターフラップ「A」を取り付けます。
（取付角度は任意で決めてください）
④ 純正バンパーから各リーンホースメントを外し、DAMD フロントバンパーに付け替えます。
（バンパーアッパーリーンホースメントに付いているネットは全て切り取って
付属のネット [B] に差し替えるか、一部切り欠きを入れ流用するか任意で決めてください）
⑤ ウォータースプレーノズル、クリップ、ホース ASSY を付け替えます。(矢視 T 詳細)
⑥ フォグランプを付属のネジ類で取り付けます。(S 部詳細)
注意！フォグランプはオプションです。(グレード GSR　P/N. MZ 581578)
(別途　トミーマキネンエディションの純正品〈PIAA 製〉をお買い求めください)
⑦ 付属のナンバープレートステーを取付けます。
(取り付け位置は任意で決めてください)
⑧ DAMD フロントバンパーを車両に戻し、純正ボルト、クリップ、付属のステー「N」で
しっかり固定します。
（付属のステー「N」の片側は、車体ラジエターサポートロアーの空穴に取付けます）
⑨ ターンシグルランプ、ナンバープレートを取り付けてます。

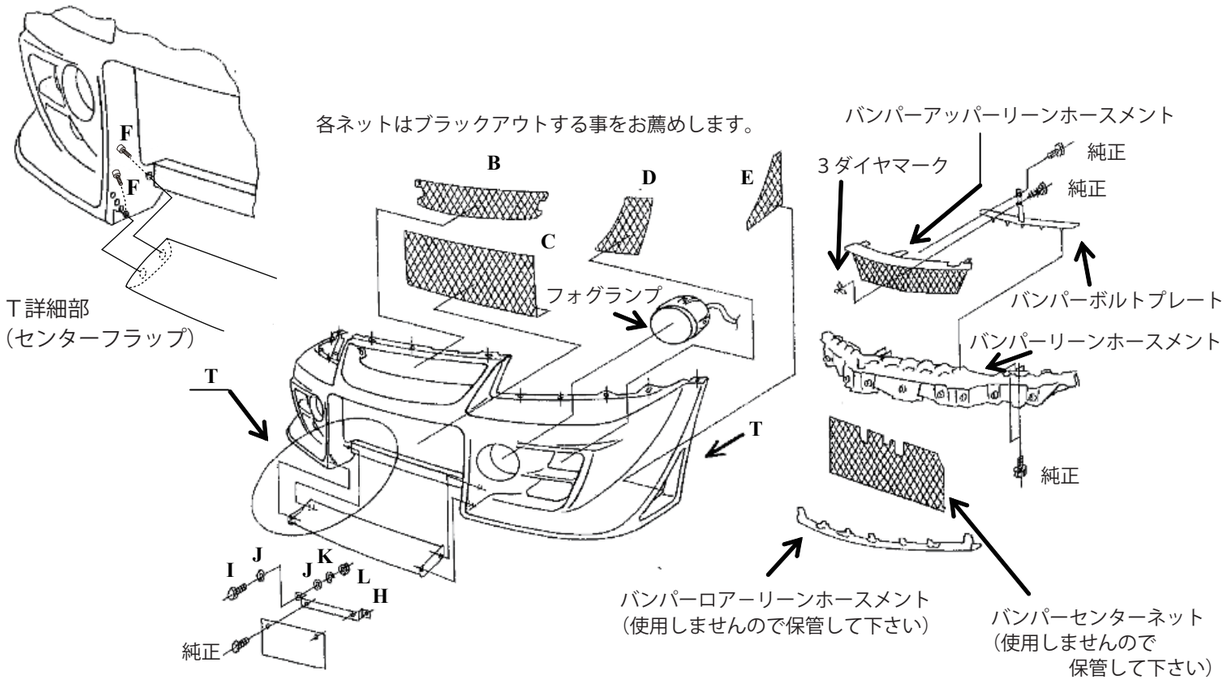

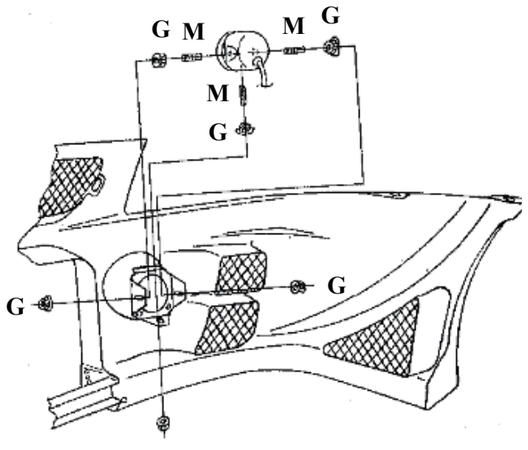

S 部詳細（フォグランプ）

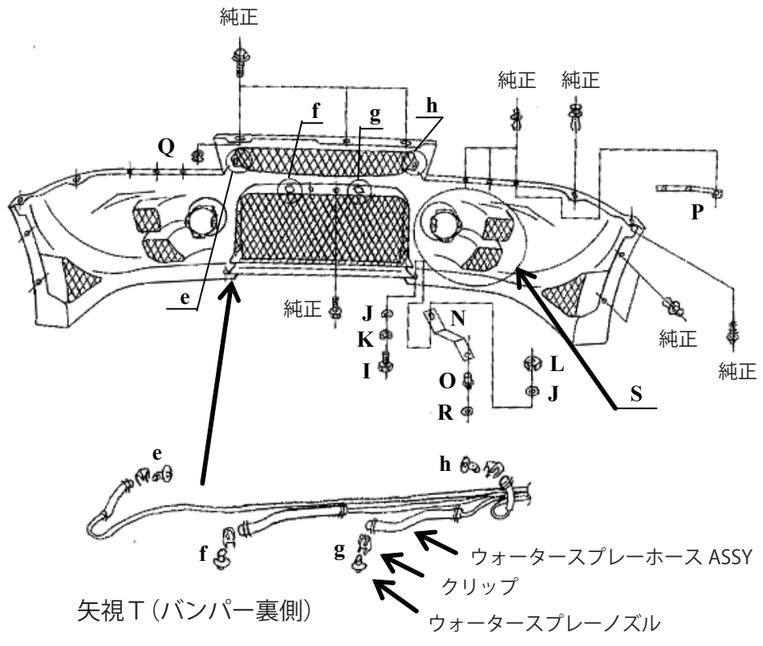

矢視 T（バンパー裏側）

A：センターフラップ	J：プレーンワッシャー (M6 用)
B：ネット a	K：スプリングワッシャー (M6 用)
C：ネット b	L：六角ナット (M6)
D：ネット c	M：六角穴付止めネジ (M5×20)
E：ネット d	N：ステー
F：六角穴付ボルト (M5×15)	O：ウェルナット
G：フランジナット (M5)	P：スペーサー
H：ナンバープレートステー	Q：グロメット
I：六角ボルト	R：プレーンワッシャー (M4 用)

DAMD Styling Effect
〒242-0001 神奈川県大和市下鶴間 45-1　TEL. 046-271-5599　FAX. 046-272-2266　http://www.damd.co.jp
45-1 Shimotsuruma YamatoCity Kanagawa , Japan 242-0001　TEL. + 81 46-271-5599　FAX. + 81 46-272-2266